제품 규격: FC- U,T(22,32,42,62,92)

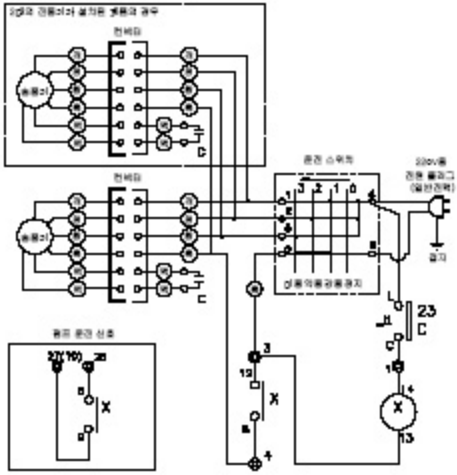

표 기	내 용
X	보조 릴레이
C	운전 제작사타
23C	운도조절기

제품 규격: FC- M(22,32,42,62,92)
FC- N(24,34,44,64,84)

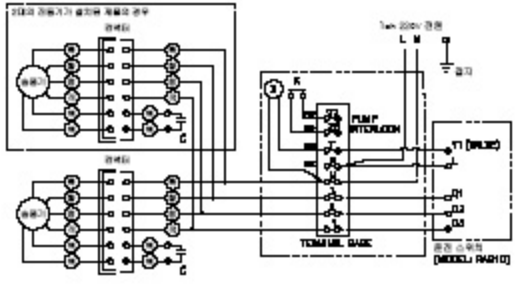

NOTES

1. ——— : FIELD WIRING
2. X : AUX. RELAY
3. RA810은 FAN AUTO로 설정.(SR2로 연결)

표 기	내 용
X	보조 릴레이
C	운전 제작사타

TOLERANCES UNLESS OTHERWISE SPECIFIED	
1 ~4	0.1
4 ~16	0.2
16 ~63	0.3
63 ~200	0.5
200 ~400	0.7
400 ~1000	0.8

PROJECT NAME	소형 방축열 시스템용 실내기
MODEL	ST-G(3,6,10,15)G1 용 FC
DWN BY	
CHECKED BY	
APPD. BY	
DATE	
DWG. NO.	

Century Corporation

TITLE	전기 회로도 (한 코일 유닛)
THIRD ANGLE PROJECTION	
SCALE :	
UNIT : mm	
REFERENCE DRW. NO.	
DRAWING NO.	KT3C0044